# Acoplador Hibrido ST/UPC-FC/UPC
# **Macho-Hembra**

Monomodo simplex metálico

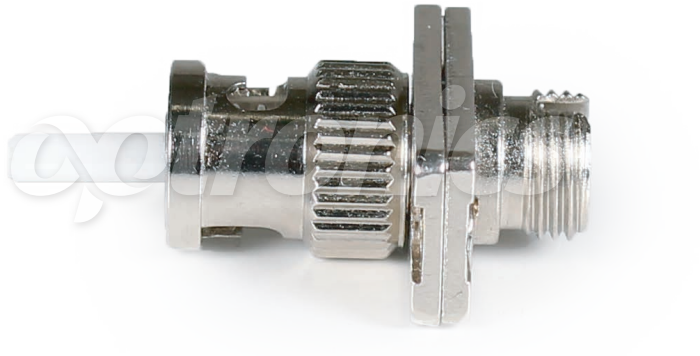

## Descripción

**OPACSTUMFCUHZIRSME**

Los adaptadores híbridos macho/hembra ST/FC de Optronics permiten la conversión de un tipo de conector a otro. Estos adaptadores híbridos se componen de un cuerpo metálico exterior e interior, permitiendo la alineación precisa de los conectores.

Los adaptadores híbridos macho/hembra ST/FCtienen un sistema de instalación tipo mecánica la cual previene deslizamientos y proporcionan confiabilidad en la acoplación.

Este adaptador óptico se usa para ramificar o combinar señales ópticas. Se usa en redes públicas y privadas de fibra óptica para proporcionar una distribución pasiva y unión de puntos para la transmisión de datos ópticos.
Los adaptadores híbridos Optronics ST/FC, son fabricados de acuerdo con los requerimientos de las normativas IEC, ANSI/TIA/EIA y Telcordia.

Sus aplicaciones principales son en las áreas de telecomunicaciones, CATV, FTTP y aplicaciones de alta densidad.

## Características

• Adaptador hembra/macho que permite convertir un conector FC en terminación ST.
• De fácil instalación.
• Cuerpo metálico interior y exterior.
• Con capacidad de 500 conexiones para funcionamiento óptimo.
• Cumple con los estándares Telcordia, ANSI/TIA/EIA.IEC874-7
• Baja atenuación en la inserción.
• Diseño compacto ST/FC simplex.

## Diseño

• Cuerpo metálico del conector
• Ranura para insertar el conector FC
• Terminación en conector ST
• Tapón protector contra el polvo

| Especificaciones | | |
|---|---|---|
| Material | Cuerpo | Metálico |
| | Manga | Zirconia |
| Perdida de inserción | | ≤ 0.3 dB (máx.) |
| Temperatura de operación | | -25°C ~+70°C |
| Temperatura de almacenamiento | | -40°C ~+80°C |
| Durabilidad | | ≥ 500 Inserciones |
| Estándares | | |
| RoHS | | Telcordia GR-326-CORE |
| ANSI/TIA/EIA | | IEC 61754-2 |

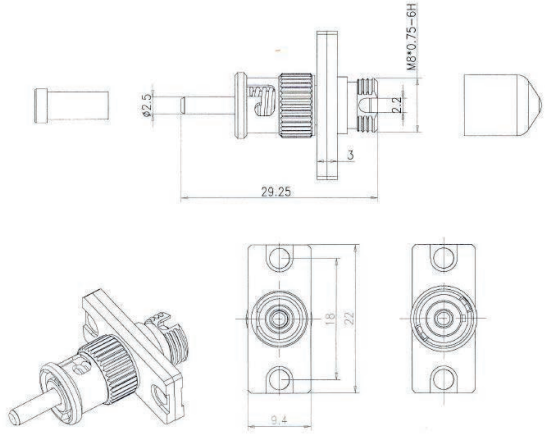




**OPTRONICS S.A. de C.V.** Tel: (442) 3 09 47 49 - 01800 134 27 24 - ventas@optronics.com.mx - **www.optronics.com.mx**