DISTRIBUIDOR

DISTRIBUIDOR PRECONECTORIZADO

Exterior de pared 24W con 6 acopladores LC/UPC dúplex

optronics®

NÚMERO DE PARTE

OPEEDPE2W06LCUD09P

*Imagen del producto solo representativa

DESCRIPCIÓN

Optronics® ofrece su Distribuidor de Pared para Exterior Preconectorizado con Pigtails, el cual cuenta con una amplia solución a sus necesidades de integración, logrando la terminación e interconexión de fibra óptica en puntos centrales.

Es diseñado para colocarlo en ambientes donde existen agentes de corrosión. Es elaborado de materiales que proporcionan alto rendimiento en la seguridad de sus enlaces de fibra óptica, normalmente usados en puntos de distribución y en donde no es viable colocar un gabinete.

Ofrece una cubierta que tiene apertura de 110°, esto permite el fácil acceso al interior de distribuidor para poder fusionar, administrar y dar mantenimiento a los empalmes. Tiene capacidad para 4 paneles modulares que pueden configurados en cualquier combinación disponible de conectores, en esta presentación sus paneles modulares están configurados con 6 acopladores LC dúplex con un total de 12 pigtails LCU de alta calidad y rendimiento.

- Protección contra polvo y agua
- Capacidad para 4 paneles modulares
- Completamente cerrado y con llave
- Cubierta con apertura de 110º
- Montaje sobre muro

/optronicsmx

DISTRIBUIDOR

DISTRIBUIDOR PRECONECTORIZADO

Exterior de pared 24W con 6 acopladores LC/UPC dúplex

optronics®

APLICACIÓN

ESPECIFICACIONES GENERALES DEL DISTRIBUIDOR	
Dimensiones	400 x 391 x 124 mm
Capacidad máxima de puertos	48 puertos
Capacidad en charolas de empalme	4 charolas
Material	Acero rolado en frio calibre 16
Acabado	Terminado liso color RAL7035
Peso (vacío)	7.6 kg
Diámetro de entrada de cable	6-12 mm
Grado de protección	IP54
Temperatura de operación	-25 ~ +40 ºC
Temperatura de almacenamiento	-25 ~ +55 ºC
Humedad	≤85% (+ 30 ºC)
Presión del aire	-70 Kpa ~ 106 Kpa
Estándares	
ASTM	RoHS

ESPECIFICACIONES DEL DISTRIBUIDOR ENSAMBLADO	
Pigtails	LC/UPC
Tipo de fibra	Monomodo
Diámetro del núcleo - revestimiento	9 / 125 µm
Diámetro del buffer	900 µm
Número de pitails	12
Puertos ensamblados	12
Acoplador	LC Monomodo Dúplex
Charola de empalme	1
Estándares	
TIA/ANSI 598	Telcordia GR-326-CORE
IEC 61300-3-35	-

ESPECIFICACIONES DEL CONECTOR		
Tipo de conector		LC
Material	Cuerpo	Plástico resistente
	Férula	Cerámica de zirconia
Diámetro de férula		1.25 mm
Tipo de pulido		UPC
Tipo de fijación		Push Pull

PARÁMETROS DE MEDICIÓN	
Tipo de fibra	Monomodo (UPC)
Pérdida por inserción (IL)	≤0.2 dB
Pérdida por retorno (RL)	≥55 dB

DISTRIBUIDOR

DISTRIBUIDOR PRECONECTORIZADO

Exterior de pared 24W con 6 acopladores LC/UPC dúplex

optronics®

CÓDIGO DE COLORES DE LA FIBRA DE ACUERDO A TIA 598						
Cada fibra es identificada a lo largo de longitud del cable de acuerdo a la siguiente secuencia de colores						
Código de color fibras	1	2	3	4	5	6
	Azul	Naranja	Verde	Café	Gris	Blanco
	7	8	9	10	11	12
	Rojo	Negro	Amarillo	Violeta	Rosa	Aqua

El color de los rellenos es natural

ACCESORIOS		
CANTIDAD	DESCRIPCIÓN Y NÚMERO DE PARTE	IMAGEN REPRESENTATIVA
1	Distribuidor de pared para exterior 24/48 puertos	
6	LC Dúplex	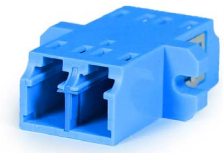
1	Set de Pigtails monomodo LC 12 Colores	
12	Manga de empalme 60 mm	
1	Charola de empalme	
18	Tapón ciego LC Dúplex	

DISTRIBUIDOR

DISTRIBUIDOR PRECONECTORIZADO

Exterior de pared 24W con 6 acopladores LC/UPC dúplex

optronics®

ACCESORIOS		
CANTIDAD	DESCRIPCIÓN Y NÚMERO DE PARTE	IMAGEN REPRESENTATIVA
2	Tornillos M5	
20	Cinchos	
1	Llave para distribuidor exterior	

PRODUCTOS RELACIONADOS

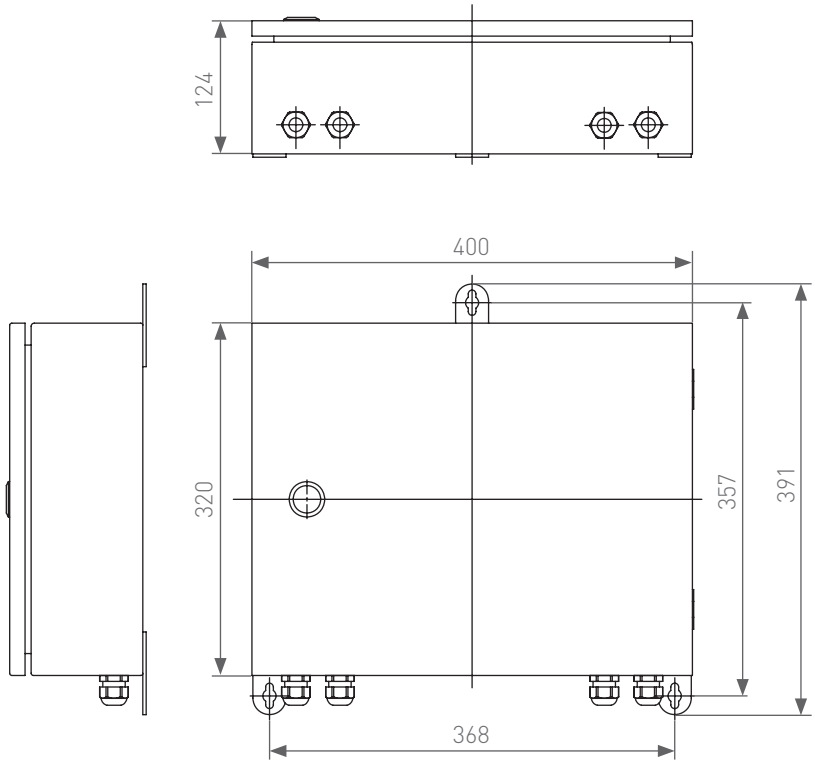

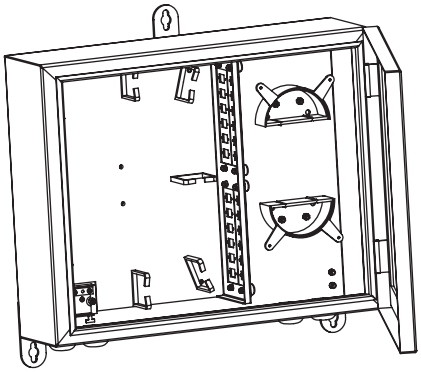

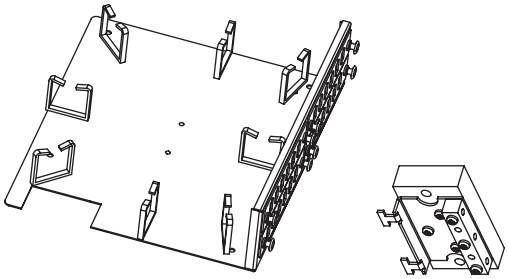

DISTRIBUIDOR

DISTRIBUIDOR PRECONECTORIZADO

Exterior de pared 24W con 6 acopladores LC/UPC dúplex

PRODUCTOS RELACIONADOS

Pigtails de fibra óptica
OPPISCU09B0020RI9S12

Empalmadora
OPEFEMPANU04001

Microscopio de inspección
OPEMFVM100

Acoplador SC Dúplex monomodo
OPACSCUZIRDAZ

Limpiador de férula 1.25 mm
OPHEC15AE

Fuente de luz monomodo
OPEMOLSSM001

Kit de inspección y limpieza
OPHEEKMELINT

Pigtail LCU
OPPILCU09B0010RI9